Petite&Mars

NOX

STROLLER
SPORTOVNÍ KOČÁREK
ŠPORTOVÝ KOČÍK
SPORT BABAKOCSI
WÓZEK SPACEROWY
KINDERWAGEN
POUSSETTE
PASSEGGINO

EN 1888-1/EN 1888-2:2018+A1:2022

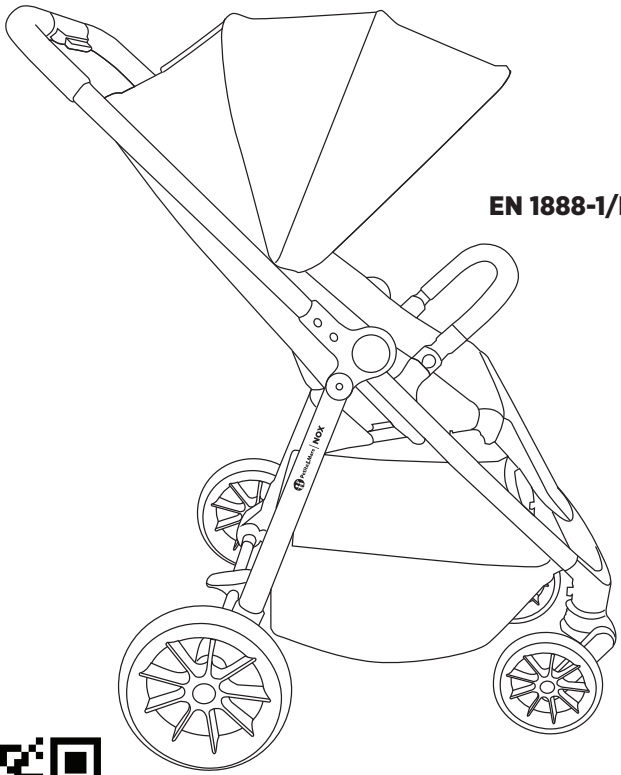

max. 48m
max. 22 kg

USER MANUAL
NÁVOD K POUŽITÍ
NÁVOD NA POUŽITIE
HASZNÁLATI ÚTMUTATÓ
INSTRUKCJA OBSŁUGI
BEDIENUNGSANLEITUNG
MANUEL D'UTILISATION
MANUALE D'USO

Výrobce CZ | Výrobca SK | Gyártó HU | Producent PL | Producer EN Produzent DE | Producteur FR | Produttore IT | Producător RO:
ags 92, s.r.o., Drahobejlova 2515/18, 190 00 Prague, Czech republic
Magyarországi képviselő:
ags92 Kft., Szent Imre út 61/A, 9028 Győr, Hungary

Made in China

www.petiteetmars.com

02-02-2026

pm_nox_navod_2026.indd 1 02.02.2026 13:47:27

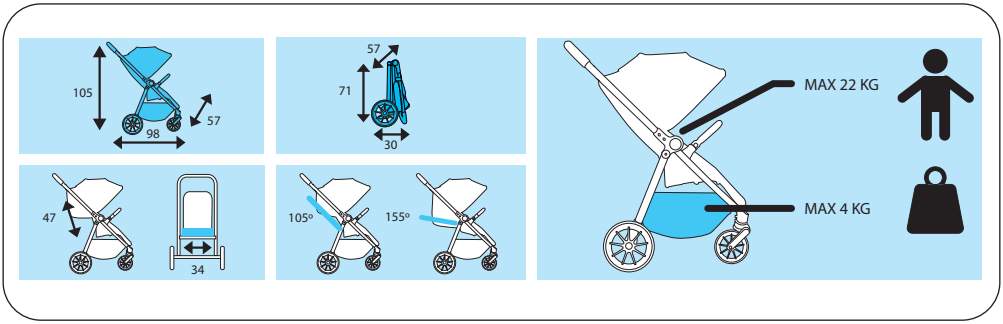

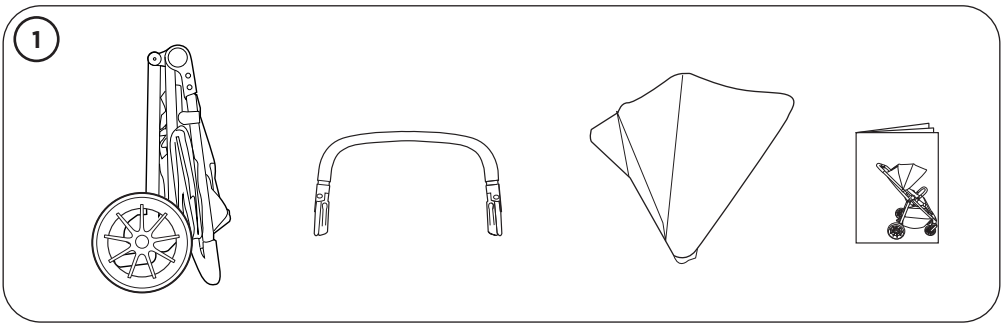

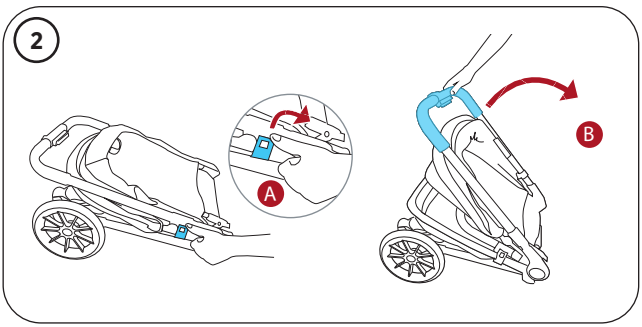

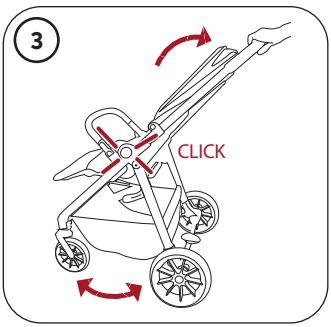

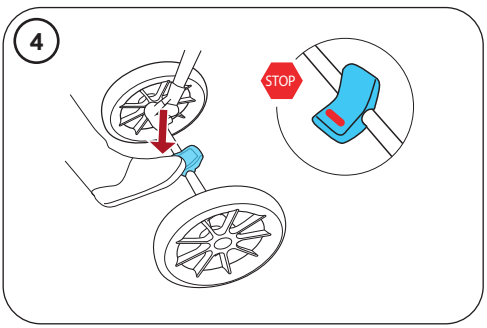

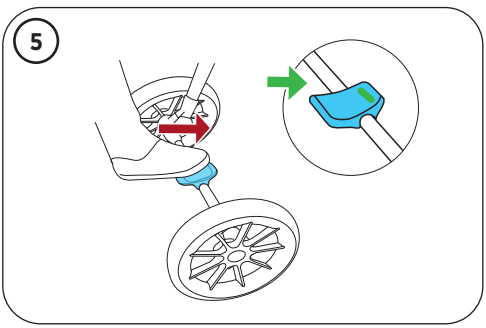

pm_nox_navod_2026.indd 2 02.02.2026 13:47:28

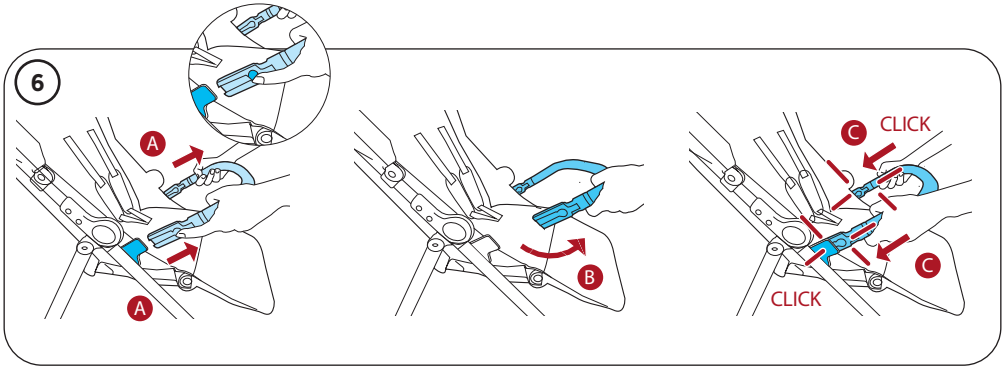

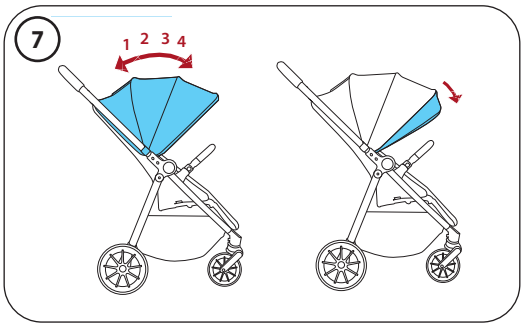

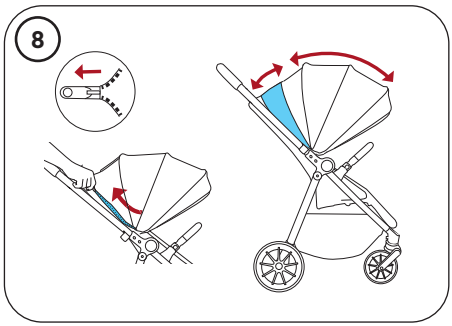

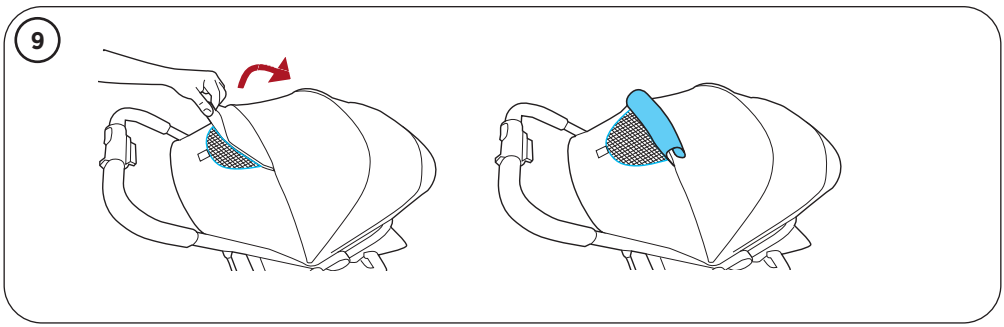

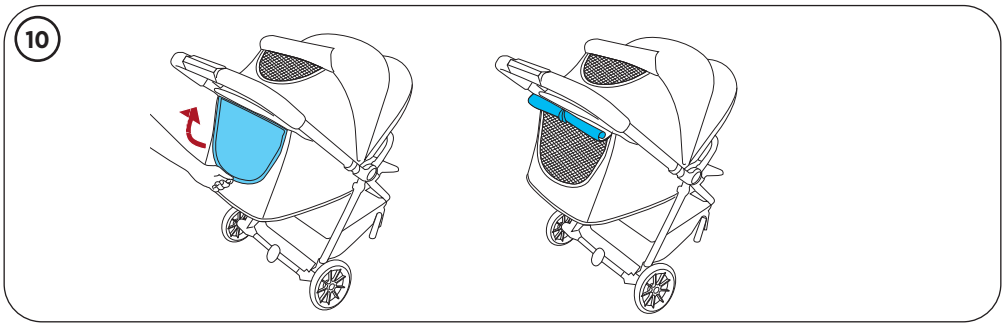

pm_nox_navod_2026.indd 3 02.02.2026 13:47:28

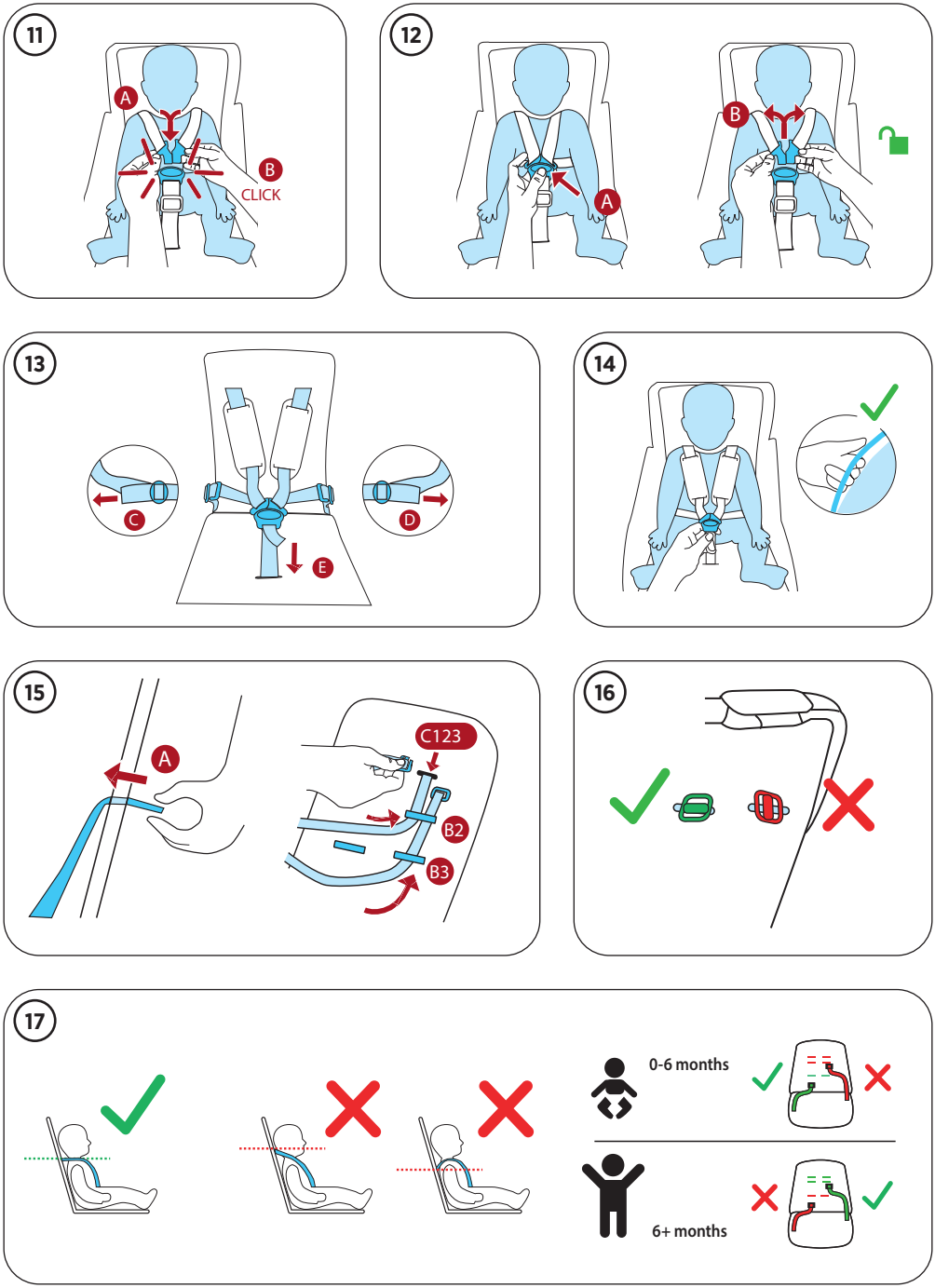

pm_nox_navod_2026.indd 4 02.02.2026 13:47:28

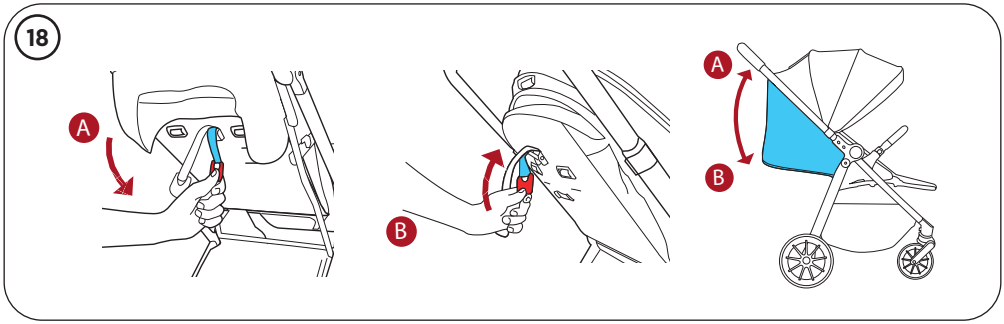

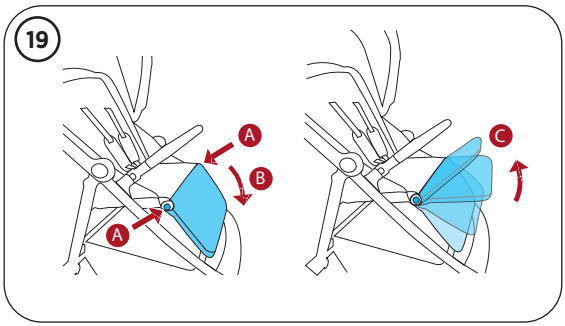

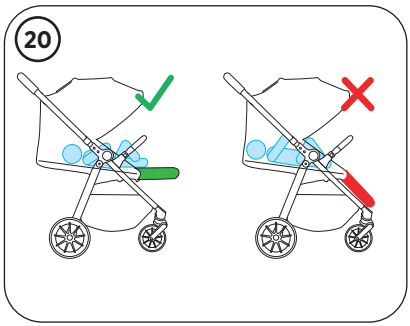

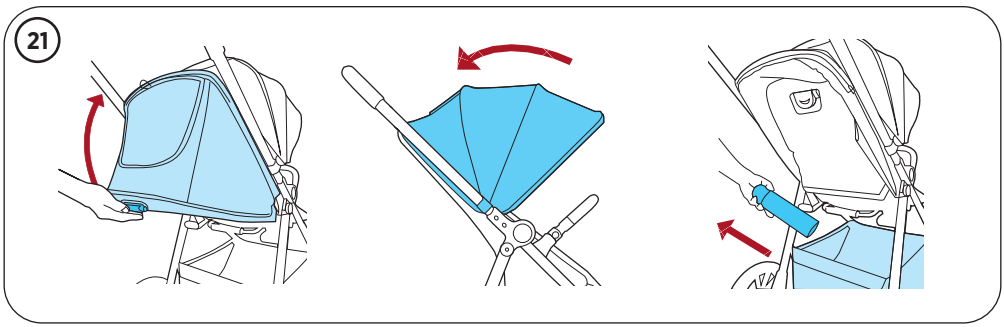

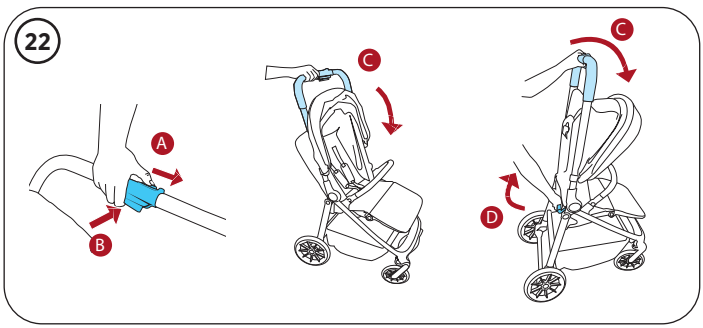

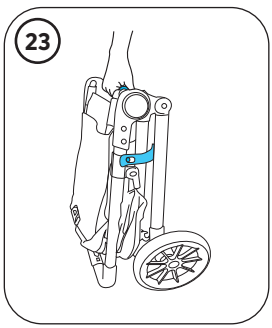

pm_nox_navod_2026.indd 5 02.02.2026 13:47:29

EN

Thank you for choosing our product.

Before assembly and use, carefully read these instructions and keep them for future reference. Failure to follow these instructions may result in injury to the child.

The product complies with EN 1888-1/EN 1888-2:2018+A1:2022.

This product is intended for children from 0 months and up to 22 kg, or 4 years, whichever comes first.

IMPORTANT!
READ CAREFULLY AND KEEP FOR FUTURE REFERENCE

- **WARNING! Never leave the child unattended.**
- **WARNING! Ensure that all the locking devices are engaged before use.**
- **WARNING! To avoid injury ensure that the child is kept away when unfolding and folding this product.**
- **WARNING! Do not let the child play with this product.**
- **WARNING! Use a harness as soon as the child can sit unaided.**
- **WARNING! Always use the restraint system.**
- **WARNING! This product is not suitable for running or skating.**

ADDITIONAL WARNINGS

Assembly must be carried out by an adult. Before assembly, make sure that the product and all its components are not damaged.

Dispose of all packaging materials immediately after unpacking. Plastic bags and packaging may cause suffocation.

Regularly check parts and tighten fastening elements. All assembly fasteners should always be securely tightened.

The stroller is intended for one child only.

For newborns, always recline the backrest to the lowest position.

Bags and other items placed on the handle, backrest, or sides of the stroller may affect its stability.

Overloading, incorrect folding, and the use of unapproved accessories are unsafe and may seriously damage the stroller.

When the stroller is stationary, make sure it is braked.

When placing or removing the child, ensure that the stroller is braked.

Do not use the stroller near heat sources or open flames.

Do not allow the child to climb into the stroller unaided.

Do not allow the child to stand in the stroller.

Do not place items with cords around the child's neck or attach toys with strings – risk of strangulation.

Never leave the child under a rain cover or in a footmuff in a hot environment or near a heat source – risk of overheating.

Never use the stroller on stairs or escalators.

Take extra care when going up or down curbs.

Take extra care in windy conditions.

Maximum load of the basket: 4 kg.

CLEANING AND MAINTENANCE

1. This product requires regular maintenance to ensure proper and safe operation.
2. All parts of the stroller must be properly tightened.
3. Always check the stroller for loose screws, worn parts, and torn fabrics.
4. Replace parts if necessary.
5. Regularly lubricate moving parts, especially the wheels.
6. Wipe metal and plastic parts with a damp cloth.
7. Clean fabrics with a sponge and warm soapy water. Rinse thoroughly with clean water to prevent staining. Dry in the shade; do not expose to direct sunlight.
8. Do not bleach.
9. Do not iron.
10. Do not dry clean.
11. Do not use abrasive agents, bleach, or strong household cleaners.

WARRANTY CONDITIONS

1. The warranty period is 24 months from the date of purchase.
2. The warranty covers material and manufacturing defects detected during the warranty period.
3. When submitting a complaint, attach the proof of purchase and a properly completed warranty card.
4. Use the product only for its intended purpose.
5. Store and maintain the product properly, according to the instructions in this manual.
6. Submit warranty claims only through the store where you purchased the product.
7. Have the product repaired only by an authorized service center.
8. Deliver the product for repair clean and properly packed.

THE WARRANTY DOES NOT COVER

1. Defects caused by failure to comply with warranty or operating conditions.
2. Damage resulting from improper use or maintenance.
3. Parts subject to normal wear and tear.
4. Mechanical damage caused by dropping or impact.
5. Plastic or fabric components that faded or discolored due to UV exposure or cleaning.
6. Damage caused by liquids, moisture, or condensation.
7. Damage resulting from using non-original parts or unauthorized repairs.
8. Products with altered or removed serial numbers.

pm_nox_navod_2026.indd 6 02.02.2026 13:47:29

LIST OF PARTS

Stroller – Bumper bar – Canopy – Instruction manual (1)

UNFOLDING THE STROLLER

Before assembly, check that all parts are included.

Release the safety lock and lift the stroller by the handle (2) until you hear a clicking sound (3).

Check that the stroller is fully unfolded and securely locked.

WARNING! Be careful when folding and unfolding the stroller. Do not hold the stroller in places where fingers may get pinched and make sure the child is at a safe distance when handling the stroller.

BRAKES

Apply brake – press the rear part of the pedal (4).

Release brake – press the front part of the pedal (5).

WARNING! Always apply the brake when the stroller is stationary.

WARNING! Always apply the brake when placing the child into the stroller or taking the child out.

BUMPER BAR

Attach the bumper bar to the stroller frame and secure it on both sides (6).

WARNING! Never lift the stroller by the bumper bar.

CANOPY

Attach the canopy to the stroller frame and adjust as needed (7).

Unzip and extend the canopy (8).

The canopy also includes ventilation windows (9)(10).

WARNING! Never lift the stroller by the canopy.

HARNESS ADJUSTMENT

Fastening the harness – insert the buckles on both sides into the clasp until you hear a click (11).

Releasing the harness – press the central button on the clasp (12).

Adjust the strap length as needed (13).

WARNING! Adjust the safety harness to ensure the child's comfort and safety. Loose straps can be dangerous. Straps must not be twisted (14).

Adjust the correct height of the shoulder straps on the backrest according to the child's height (15)(16)(17).

Check that the harness is properly secured.

BACKREST

Use the strap and lock on the rear side of the backrest to set the desired position (18).

WARNING! Pay extra attention to the child when adjusting the backrest.

FOOTREST

Adjust the footrest as needed (19).

If the child's legs extend beyond the edge, the leg rest must be raised when lying down.

WARNING! Never allow the child to sit on the footrest.

FOLDING THE STROLLER

Raise the backrest and fold the canopy. The basket must be empty (21).

Release the locks on the handle and fold the stroller (22).

Secure the folded stroller with the safety lock (23).

WARNING! When folding the stroller, make sure your child or other children are at a safe distance.

pm_nox_navod_2026.indd 7 02.02.2026 13:47:29

CZ

Děkujeme, že jste si vybrali náš výrobek.

Před montáží a používáním si pozorně přečtěte tento návod a uschovejte si jej pro budoucí použití. Při nedodržení těchto pokynů může dojít ke zranění dítěte.

Kočárek odpovídá normě
EN 1888-1/EN 1888-2:2018+A1:2022

Kočárek je určen pro jedno dítě od narození (0 měsíců) do maximální hmotnosti 22 kg nebo 4 let, podle toho, co nastane dříve.

DŮLEŽITÉ! POKYNY SI POZORNĚ PŘEČTĚTE A USCHOVEJTE PRO POZDĚJŠÍ POUŽITÍ.

- **VAROVÁNÍ! Nikdy nenechávejte dítě bez dozoru.**
- **VAROVÁNÍ! Před použitím se ujistěte, že jsou všechna zajišťovací zařízení zajištěna.**
- **VAROVÁNÍ! Při skládání a rozkládání tohoto výrobku zajistěte, aby dítě nebylo v kočárku ani poblíž a nemohlo dojít k poranění dítěte.**
- **VAROVÁNÍ! Tento výrobek není hračka. Nedovolte dítěti, aby si s tímto výrobkem hrálo.**
- **VAROVÁNÍ! Používejte postroj, jakmile se dítě umí bez pomoci posadit.**
- **VAROVÁNÍ! Vždy používejte zádržný systém.**
- **VAROVÁNÍ! Tento výrobek není vhodný pro běhání nebo jízdu na bruslích.**

DALŠÍ VAROVÁNÍ

Montáž musí být provedena dospělou osobou. Před montáží se ujistěte, zda výrobek a všechny jeho komponenty nejsou poškozeny.
Ihned po rozbalení zlikvidujte všechny obalové materiály. Plastové sáčky a obaly mohou způsobit udušení dítěte.
Pravidelně kontrolujte součástky a dotahujte upevňovací prvky. Všechny montážní spojovací prostředky by se měly vždy pečlivě utáhnout.
Kočárek je určen pouze pro jedno dítě. Pro novorozence vždy sklopte opěradlo do nejnižší pozice.
Tašky a jiné předměty na rukojeti, opěradle nebo bocích kočárku mohou ovlivnit stabilitu kočárku.
Přetěžování, nesprávné skládání a používání neschváleného příslušenství není bezpečné a může vážně poškodit kočárek.
Pokud kočárek stojí, ujistěte se, že jste jej zabrzdili!
Během umisťování a vyjímání dítěte se ujistěte, že je kočárek zabrzděný.
Nepoužívejte kočárek v blízkosti tepelného zdroje nebo otevřeného ohně.
Nedovolte, aby dítě samo lezlo do kočárku.
Nedovolte, aby si dítě v kočárku stoupalo.
Nedávejte dítěti kolem krku předměty se šňůrkami, nepřipevňujte hračky na šňůrky. Hrozí nebezpečí uškrcení.
Nikdy nenechávejte dítě pod pláštěnkou nebo ve fusaku v horkém prostředí nebo v blízkosti zdroje tepla, hrozí nebezpečí přehřátí.
Nikdy nepoužívejte kočárek na schodech nebo eskalátorech.
Dbejte zvýšené pozornosti při jízdě na obrubníky a při sjíždění z nich.
Dbejte zvýšené pozornosti při větrném počasí.
Maximální nosnost košíku: 4 kg.

ÚDRŽBA A ČIŠTĚNÍ

1. Tento výrobek vyžaduje pravidelnou údržbu k zajištění správného a bezpečného fungování.
2. Všechny části kočárku musí být řádně dotaženy.
3. Vždy zkontrolujte, zda kočárek nemá uvolněné šrouby, opotřebované části, roztržené látky.
4. V případě potřeby díly vyměňte.
5. Pravidelně mažte pohyblivé části, zejména kola.
6. Kovy a plasty otírejte vlhkým hadříkem.
7. Tkaniny čistěte houbou s teplou mýdlovou vodou. Dobře opláchněte čistou vodou, abyste zabránili vzniku skvrn. Sušte ve stínu, nevystavujte přímému slunečnímu záření.
8. Nebělte.
9. Nežehlete.
10. Nečistěte chemicky.
11. Nepoužívejte abrazivní prostředky, bělidla ani silné domácí čistící prostředky.

ZÁRUČNÍ PODMÍNKY

1. Záruční doba je 24 měsíců od data prodeje.
2. Záruka se vztahuje na vady materiálu způsobené výrobcem, které se projeví v záruční době.
3. Při uplatnění záruky předložte s výrobkem řádně vyplněný záruční list nebo doklad o koupi
4. Výrobek musí být používán výhradně k tomu účelu, pro který byl vyroben.
5. Výrobek musí být řádně skladován, ošetřován a udržován.
6. Výrobek musí být v záruční době opravován výhradně v záruční opravně, proto se obraťte na prodejnu, kde jste jej zakoupili.
7. Výrobek je nutno dopravit v čistém stavu a v ochranném obalu.

ZÁRUKA SE NEVZTAHUJE NA

1. Závady vzniklé nedodržováním záručních podmínek.
2. Části poškozené běžným fyzickým opotřebením.
3. Roztržený, proděravěný nebo vytržený potah.
4. Vytržené upínací části, pásy a druky.
5. Mechanické poškození způsobené nesprávným používáním.
6. Zatečení potahu v důsledku praní nebo deště a jeho vyblednutí.
7. Ztrátu barvy způsobenou čištěním, třením na silně namáhaných místech a vyblednutím způsobeným silným slunečním zářením.
8. Škody způsobené rezivěním při nedostatečné péči.

pm_nox_navod_2026.indd 8 02.02.2026 13:47:29

SEZNAM ČÁSTÍ

Kočárek – Madlo – Stříška – Návod k použití (1)

ROZLOŽENÍ KOČÁRKU

Před montáží zkontrolujte, zda máte všechny části.

Uvolněte pojistku a kočárek zvedněte za rukojeť (2), dokud neuslyšíte zvuk cvaknutí (3).

Zkontrolujte, zda je celý kočárek zcela otevřen a zajištěn.

UPOZORNĚNÍ! Buďte opatrní při skládání a rozkládání kočárku. Neberte kočárek v místech, kde hrozí přiskřípnutí prstů a dbejte na to, aby dítě bylo v dostatečné vzdálenosti při manipulaci s kočárkem.

BRZDY

Zabrzdit – sešlápněte zadní část pedálu (4).

Odbrzdit – sešlápněte přední část pedálu (5).

UPOZORNĚNÍ! Kočárek vždy zabrzděte, pokud stojí.

UPOZORNĚNÍ! Když dáváte dítě do kočárku nebo je vyndaváte, kočárek zabrzděte!

MADLO

Nasaďte madlo na rám kočárku a zajistěte na obou stranách (6).

UPOZORNĚNÍ! Nikdy za madlo nezdvihejte kočárek.

STŘÍŠKA

Nasaďte stříšku na rám kočárku a sklopte podle potřeby (7).

Rozepněte zip a stříšku prodlužte (8).

Stříška obsahuje i větrací okénka (9)(10).

UPOZORNĚNÍ! Nikdy za stříšku nezdvihejte kočárek.

NASTAVENÍ POPRUHŮ

Zapnutí postroje – zasuňte spony na obou stranách do přezky, dokud neuslyšíte zvuk cvaknutí (11).

Rozepnutí postroje – stiskněte středové tlačítko na přezce (12).

Podle potřeby nastavte délku popruhů (13).

UPOZORNĚNÍ! Nastavte bezpečnostní pásy tak, aby dítěti zabezpečily pohodlí a bezpečnost. Volné pásy mohou být nebezpečné. Popruhy nesmí být přetočené (14).

Nastavte správnou výšku ramenních popruhů na opěradle podle výšky dítěte (15)(16)(17).

Zkontrolujte upevnění pásů.

OPĚRADLO

Pomocí pásu a pojistky na zadní straně opěradla nastavte požadovanou polohu opěradla (18).

UPOZORNĚNÍ! Při manipulaci s opěradlem věnujte zvýšenou pozornost dítěti.

OPĚRKA NOHOU

Nastavte opěrku nohou podle potřeby (19).

Když dítěti přesahují nohy, je nutné opěrku nohou při ležení zvednout (20).

UPOZORNĚNÍ! Nikdy nenechávejte dítě sedět na opěrce nohou.

SLOŽENÍ KOČÁRKU

Zdvihněte opěradlo a sklopte stříšku. Košík musí být prázdný (21).

Uvolněte pojistky na rukojeti a kočárek složte (22).

Složený kočárek zajistěte pojistkou (23).

UPOZORNĚNÍ! Při skládání kočárku se ujistěte, že se vaše dítě nebo jiné děti nacházejí v bezpečné vzdálenosti.

pm_nox_navod_2026.indd 9 02.02.2026 13:47:29

SK

Ďakujeme, že ste si vybrali náš produkt.

Pred montážou a používaním si pozorne prečítajte tento návod a uschovajte si ho na budúce použitie. Pri nedodržaní týchto pokynov môže dôjsť k zraneniu dieťaťa.

Produkt je v súlade s normou EN 1888-1/EN 1888-2:2018+A1:2022.

Tento produkt je určený pre deti od 0 mesiacov do 22 kg alebo 4 rokov, podľa toho, čo nastane skôr.

DÔLEŽITÉ! PRED POUŽITÍM PREČÍTAJTE POZORNE TENTO NÁVOD A USCHOVAJTE HO PRE BUDÚCU POTREBU.

- **VAROVANIE! Nikdy nenechávajte dieťa bez dozoru**
- **VAROVANIE! Pred používaním sa uistite, že všetky zaisťovacie zariadenia sú zaistené**
- **VAROVANIE! Pri rozkladaní a skladaní sa uistite, že sa dieťa nachádza v bezpečnej vzdialenosti, predídete zraneniu.**
- **VAROVANIE! Tento výrobok nie je hračka. Nenechajte dieťa hrať sa s týmto výrobkom.**
- **VAROVANIE! Hneď ako sa vaše dieťa vie bez pomoci posadiť, používajte postroj.**
- **VAROVANIE! Používajte vždy upevňovací systém.**
- **VAROVANIE! Tento výrobok nie je vhodný na behanie, korčuľovanie.**

ĎALŠIE UPOZORNENIA

Montáž musí vykonať dospelá osoba. Pred montážou sa uistite, že výrobok a všetky jeho súčasti nie sú poškodené.
Všetky obalové materiály po rozbalení ihneď zlikvidujte. Plastové vrecká a obaly môžu spôsobiť udusenie.
Pravidelne kontrolujte súčasti a dotiahnite upevňovacie prvky. Všetky montážne spoje musia byť vždy pevne dotiahnuté.
Kočík je určený len pre jedno dieťa.
Pre novorodencov vždy nastavte operadlo do najnižšej polohy.
Tašky a iné predmety na rukoväti, operadle alebo bokoch kočíka môžu ovplyvniť jeho stabilitu.
Preťaženie, nesprávne skladanie a používanie neschváleného príslušenstva nie sú bezpečné a môžu vážne poškodiť kočík.
Keď kočík stojí, uistite sa, že je zabrzdený.
Pri vkladaní a vyberaní dieťaťa sa uistite, že je kočík zabrzdený.
Nepoužívajte kočík v blízkosti zdrojov tepla alebo otvoreného ohňa.
Nedovoľte, aby dieťa samo liezlo do kočíka.
Nedovoľte, aby si dieťa v kočíku stávalo.
Nedávajte dieťaťu okolo krku predmety so šnúrkami ani nepripevňujte hračky na šnúrky – hrozí nebezpečenstvo uškrtenia.
Nikdy nenechávajte dieťa pod plášťenkou alebo vo fusaku v horúcom prostredí alebo v blízkosti zdroja tepla – hrozí prehriatie.
Nikdy nepoužívajte kočík na schodoch alebo eskalátoroch.
Zvýšenú pozornosť venujte pri jazde na obrubníky a pri schádzaní z nich.
Zvýšenú pozornosť venujte pri veternom počasí.
Maximálna nosnosť košíka: 4 kg.

ČISTENIE A ÚDRŽBA

1. Tento výrobok si vyžaduje pravidelnú údržbu na zabezpečenie správneho a bezpečného fungovania.
2. Všetky časti kočíka musia byť riadne dotiahnuté.
3. Vždy skontrolujte, či kočík nemá uvoľnené skrutky, opotrebované časti, roztrhnuté látky.
4. V prípade potreby diely vymeňte.
5. Pravidelne mažte pohyblivé časti, najmä kolesá.
6. Kovy a plasty utierajte vlhkou handričkou.
7. Tkaniny čistite hubkou s teplou mydlovou vodou. Dobre opláchnite čistou vodou, aby ste zabránili vzniku škvŕn. Sušte v tieni, nevystavujte priamemu slnečnému žiareniu.
8. Nebieľte.
9. Nežehlite.
10. Nečistite chemicky.
11. Nepoužívajte abrazívne prostriedky, bielidlá ani silné domáce čistiace prostriedky.

ZÁRUČNÉ PODMIENKY

1. Záručná doba je 24 mesiacov od dátumu predaja.
2. Záruka sa vzťahuje na vady materiálu spôsobené výrobcom, ktoré sa prejavia v záručnej dobe.
3. Pri uplatnení záruky predložte s výrobkom riadne vyplnený záručný list alebo doklad o kúpe.
4. Výrobok musí byť používaný výhradne na ten účel, pre ktorý bol vyrobený.
5. Výrobok musí byť riadne skladovaný, ošetrovaný a udržiavaný.
6. Výrobok musí byť v záručnej dobe opravovaný výhradne v záručnej opravovni, preto sa obráťte na predajňu, kde ste ho zakúpili.
7. Výrobok je nutné dopraviť v čistom stave a v ochrannom obale.

ZÁRUKA SA NEVZŤAHUJE NA

1. Závady vzniknuté nedodržiavaním záručných podmienok.
2. Časti poškodené bežným fyzickým opotrebením.
3. Roztrhnutý, prederavený alebo vytrhnutý poťah.
4. Vytrhnuté upínacie časti, pásy a cvoky.
5. Mechanické poškodenie spôsobené nesprávnym používaním.
6. Zatečenie poťahu v dôsledku prania alebo dažďa a jeho vyblednutie.
7. Stratu farby spôsobenú čistením, trením na silne namáhaných miestach a vyblednutím spôsobeným silným slnečným žiarením.
8. Škody spôsobené hrdzavením pri nedostatočnej starostlivosti.

pm_nox_navod_2026.indd 10 02.02.2026 13:47:29

ZOZNAM ČASTÍ

Kočík – Madlo – Strieška – Návod na použitie (1)

ROZLOŽENIE KOČÍKA

Pred montážou skontrolujte, či máte všetky časti.

Uvoľnite poistku a zdvihnite kočík za rukoväť (2), kým nebudete počuť cvaknutie (3).

Skontrolujte, či je kočík úplne rozložený a zaistený.

UPOZORNENIE! Buďte opatrní pri skladaní a rozkladaní kočíka. Nedržte kočík na miestach, kde hrozí privretie prstov, a dbajte na to, aby bolo dieťa v bezpečnej vzdialenosti.

BRZDY

Zabrzdenie – zošliapnite zadnú časť pedála (4).

Odbrzdenie – zošliapnite prednú časť pedála (5).

UPOZORNENIE! Kočík vždy zabrzdite, keď stojí.

UPOZORNENIE! Pri ukladaní dieťaťa do kočíka alebo jeho vyberaní musí byť kočík zabrzdený.

MADLO

Nasaďte madlo na rám kočíka a zaistite ho na oboch stranách (6).

UPOZORNENIE! Nikdy nezdvíhajte kočík za madlo.

STRIEŠKA

Nasaďte striešku na rám kočíka a nastavte podľa potreby (7).

Rozopnite zips a striešku predĺžte (8).

Strieška obsahuje aj vetracie okienka (9)(10).

UPOZORNENIE! Nikdy nezdvíhajte kočík za striešku.

NASTAVENIE POPRUHOV

Zapnutie – zasuňte spony na oboch stranách do pracky, kým nepočujete cvaknutie (11).

Rozopnutie – stlačte stredové tlačidlo na pracke (12).

Nastavte dĺžku popruhov podľa potreby (13).

UPOZORNENIE! Bezpečnostné pásy musia zabezpečiť pohodlie a bezpečnosť dieťaťa. Voľné alebo skrútené pásy sú nebezpečné (14).

Nastavte výšku ramenných popruhov podľa výšky dieťaťa (15)(16)(17).

Skontrolujte upevnenie pásov.

OPERADLO

Pomocou pásu a poistky na zadnej strane operadla nastavte požadovanú polohu (18).

UPOZORNENIE! Pri manipulácii s operadlom venujte zvýšenú pozornosť dieťaťu.

OPIERKA NÔH

Nastavte opierku nôh podľa potreby (19).

Ak dieťaťu presahujú nohy, je potrebné pri ležaní zdvihnúť opierku nôh (20).

UPOZORNENIE! Nikdy nenechávajte dieťa sedieť na opierke nôh.

ZLOŽENIE KOČÍKA

Zdvihnite opieradlo a sklopte striešku. Košík musí byť prázdny (21).

Uvoľnite poistky na rukoväti a zložte kočík (22).

Zložený kočík zaistite poistkou (23).

UPOZORNENIE! Pri skladaní kočíka sa uistite, že sú deti v bezpečnej vzdialenosti.

pm_nox_navod_2026.indd 11 02.02.2026 13:47:29

HU

Köszönjük, hogy termékünket választotta.

Összeszerelés és használat előtt figyelmesen olvassa el ezt a használati útmutatót, és őrizze meg későbbi felhasználásra. Az utasítások be nem tartása a gyermek sérüléséhez vezethet.

A termék megfelel az EN 1888-1/EN 1888-2:2018+A1:2022 szabványnak.

Ez a termék 0 hónapos kortól 22 kg testsúlyig vagy 4 éves kor közötti gyermekek számára készült, attól függően, hogy melyik következik be előbb.

FONTOS! FIGYELMESEN OLVASSA EL ÉS ŐRIZZE MEG KÉSŐBBI FELHASZNÁLÁS ESETÉRE.

- **FIGYELMEZTETÉS! Soha ne hagyja gyermekét felügyelet nélkül.**
- **FIGYELMEZTETÉS! Ellenőrizze, hogy használat előtt minden rögzítő szerkezet be legyen kapcsolva.**
- **FIGYELMEZTETÉS! A sérülések elkerülése végett, tartsa távol gyermekét a babakocsi összecsukásakor és széthajtásakor.**
- **FIGYELMEZTETÉS! Ne engedje gyermekét játszani a termékkel.**
- **FIGYELMEZTETÉS! Használjon biztonsági övet, amikor gyermeke már önállóan tud ülni**
- **FIGYELMEZTETÉS! Mindig használja a biztonsági felszerelést.**
- **FIGYELMEZTETÉS! Ez a termék nem alkalmas futáshoz vagy görkorcsolyázáshoz.**

TOVÁBBI FIGYELMEZTETÉSEK

Az összeszerelést felnőtt személynek kell elvégeznie. Összeszerelés előtt ellenőrizze, hogy a termék és minden alkatrésze sértetlen-e.

Kicsomagolás után azonnal semmisítse meg az összes csomagolóanyagot. A műanyag zacskók és csomagolások fulladást okozhatnak.

Rendszeresen ellenőrizze az alkatrészeket, és húzza meg a rögzítőelemeket. Minden szerelési kötést mindig megfelelően meg kell húzni.

A babakocsi csak egy gyermek számára használható.

Újszülöttek esetében mindig állítsa a háttámlát a legalacsonyabb helyzetbe.

A tolókaron, a háttámlán vagy a babakocsi oldalain elhelyezett táskák és egyéb tárgyak befolyásolhatják a stabilitást.

A túlterhelés, a helytelen összecsukás és a nem jóváhagyott tartozékok használata nem biztonságos, és súlyosan károsíthatja a babakocsit.

Ha a babakocsi áll, győződjön meg róla, hogy a fék be van kapcsolva.

A gyermek behelyezésekor és kivételekor győződjön meg arról, hogy a babakocsi le van fékezve.

Ne használja a babakocsit hőforrás vagy nyílt láng közelében.

Ne engedje, hogy a gyermek önállóan bemásszon a babakocsiba.

Ne engedje, hogy a gyermek a babakocsiban felálljon.

Ne helyezzen zsinórral ellátott tárgyakat a gyermek nyaka köré, és ne rögzítsen játékokat zsinórral – fulladásveszély.

Soha ne hagyja a gyermeket esővédő alatt vagy lábzsákban forró környezetben vagy hőforrás közelében – túlmelegedés veszélye.

Soha ne használja a babakocsit lépcsőkön vagy mozgólépcsőkön.

Különös figyelmet fordítson a járdaszegélyekre való fel- és lehajtáskor.

Szeles időben fokozott figyelemmel járjon el.

A bevásárlókosár maximális terhelhetősége: 4 kg.

TISZTÍTÁS ÉS KARBANTARTÁS

1. A termék rendszeres karbantartást igényel a biztonságos és megfelelő működés érdekében.
2. A babakocsi minden alkatrészének megfelelően meg kell lennie húzva.
3. Rendszeresen ellenőrizze, hogy nincsenek-e laza csavarok, elhasználódott alkatrészek vagy szakadt anyagok.
4. Szükség esetén cserélje ki az alkatrészeket.
5. A mozgó alkatrészeket, különösen a kerekeket, rendszeresen kenje.
6. A fém- és műanyag részeket nedves ruhával törölje le.
7. A textilrészeket szivaccsal és meleg, szappanos vízzel tisztítsa. Alaposan öblítse le tiszta vízzel, hogy elkerülje a foltosodást. Árnyékban szárítsa, ne tegye ki közvetlen napfénynek.
8. Ne fehérítse.
9. Ne vasalja.
10. Ne vegytisztítsa.
11. Ne használjon súrolószereket, fehérítőt vagy erős háztartási tisztítószereket.

JÓTÁLLÁSI FELTÉTELEK

1. A garancia időtartama 24 hónap a vásárlás napjától számítva.
2. A garancia a garanciaidő alatt feltárt anyag- és gyártási hibákra vonatkozik.
3. Reklamáció esetén csatolja a vásárlást igazoló dokumentumot és a megfelelően kitöltött jótállási lapot.
4. A terméket csak a rendeltetésszerűen használja.
5. A terméket a jelen használati utasításban szereplő utasításoknak megfelelően tárolja és karbantartsa.
6. A reklamációt abban az üzletben nyújtsa be, ahol a terméket vásárolta.
7. A javításokat csak hivatalos szervizközpontok végezhetik.
8. A terméket tisztán és megfelelően csomagolva adja át javításra.

pm_nox_navod_2026.indd 12 02.02.2026 13:47:29

A GARANCIA NEM VONATKOZIK

1. A garancia vagy az üzemeltetési feltételek be nem tartásából eredő hibák
2. A helytelen használatból vagy karbantartásból eredő károkra.
3. A normál fizikai elhasználódás által károsodott alkatrészekre.
4. Mechanikai sérülések, amelyek esés vagy ütés következtében keletkeztek.
5. Műanyag és textil alkatrészek elszíneződése vagy kifakulása UV-sugárzás vagy tisztítás hatására.
6. Nedvesség, folyadékok vagy páralecsapódás okozta sérülések.
7. A nem eredeti alkatrészek használatával vagy nem engedélyezett javításokkal okozott károsodások.
8. Termékek, amelyek sorozatszámát megváltoztatták vagy eltávolították.

ALKATRÉSZEK LISTÁJA

Babakocsi – Védőkar – Napellenző – Használati útmutató (1)

A BABAKOCSI KINYITÁSA

Összeszerelés előtt ellenőrizze, hogy minden alkatrész megvan-e.

Oldja ki a biztosítékot, és emelje fel a babakocsit a tolókarnál (2), amíg kattanást nem hall (3).

Ellenőrizze, hogy a babakocsi teljesen nyitott és rögzített.

FIGYELMEZTETÉS! Legyen óvatos a babakocsi nyitásakor és összecsukásakor. Ne fogja meg olyan helyeken, ahol az ujjak becsípődhetnek, és gondoskodjon arról, hogy a gyermek biztonságos távolságban legyen.

FÉKEK

Fékezés – nyomja le a pedál hátsó részét (4).

Fék kioldása – nyomja le a pedál első részét (5).

FIGYELMEZTETÉS! Álló helyzetben mindig rögzítse a féket.

FIGYELMEZTETÉS! A gyermek behelyezésekor vagy kivételekor mindig rögzítse a féket.

VÉDŐKAR

Helyezze fel a védőkart a vázra, és rögzítse mindkét oldalon (6).

FIGYELMEZTETÉS! Soha ne emelje a babakocsit a védőkarnál fogva.

NAPELLENZŐ

Rögzítse a napellenzőt a vázhoz, és állítsa be szükség szerint (7).

Húzza ki a cipzárt, és hosszabbítsa meg a napellenzőt (8).

A napellenző szellőzőablakokat is tartalmaz (9)(10).

FIGYELMEZTETÉS! Soha ne emelje a babakocsit a napellenzőnél fogva.

BIZTONSÁGI ÖV BEÁLLÍTÁSA

Bekapcsolás – helyezze be a csatokat a központi csatba, amíg kattanást nem hall (11).

Kikapcsolás – nyomja meg a középső gombot (12).

Állítsa be a hevederek hosszát (13).

FIGYELMEZTETÉS! A hevedereknek kényelmet és biztonságot kell nyújtaniuk. A laza vagy csavarodott hevederek veszélyesek (14).

Állítsa be a vállhevederek magasságát a gyermek méretéhez (15)(16)(17).

Ellenőrizze a rögzítést.

HÁTTÁMLA

A hátsó pánt és rögzítő segítségével állítsa be a kívánt pozíciót (18).

FIGYELMEZTETÉS! A háttámla állításakor fokozottan figyeljen a gyermekre.

LÁBTARTÓ

Állítsa be a lábtartót igény szerint (19).

Ha a gyermek lábai túllógnak, fekvő helyzetben fel kell emelni a lábtartót (20).

FIGYELMEZTETÉS! Ne engedje, hogy a gyermek a lábtartón üljön.

A BABAKOCSI ÖSSZECSUKÁSA

Emelje fel a háttámlát és hajtsa le a napellenzőt. A kosárnak üresnek kell lennie (21).

Oldja ki a fogantyún lévő zárakat, és csukja össze a babakocsit (22).

Rögzítse az összecsukott babakocsit a biztosítékkal (23).

FIGYELMEZTETÉS! Összecsukáskor győződjön meg róla, hogy a gyermekek biztonságos távolságban vannak.

pm_nox_navod_2026.indd 13 02.02.2026 13:47:29

PL

Dziękujemy, że wybrali Państwo nasz produkt.

Przed montażem i użytkowaniem należy uważnie przeczytać niniejszą instrukcję i zachować ją do wykorzystania w przyszłości. Nieprzestrzeganie tych zaleceń może spowodować obrażenia dziecka.

Produkt jest zgodny z normą EN 1888-1/EN 1888-2:2018+A1:2022.

Ten produkt jest przeznaczony dla dzieci od 0 miesięcy do wagi 22 kg lub do 4 roku życia, w zależności od tego, co nastąpi pierwsze.

WAŻNE! PRZECZYTAJ UWAŻNIE I ZACHOWAJ NA PRZYSZŁOŚĆ JAKO ODNIESIENIE.

- **OSTRZEŻENIE! Nigdy nie zostawiaj dziecka bez opieki.**
- **OSTRZEŻENIE! Upewnij się przed użyciem, czy wszystkie urządzenia blokujące są włączone.**
- **OSTRZEŻENIE! Aby uniknąć obrażeń, upewnij się, czy dziecko jest odsunięte kiedy rozkłada się lub składa niniejszy wyrób.**
- **OSTRZEŻENIE! Nie pozwalaj dziecku bawić się tym wyrobem.**
- **OSTRZEŻENIE! Używaj uprzęży, gdy dziecko zacznie samodzielnie siadać.**
- **OSTRZEŻENIE! Zawsze używaj systemu zapięć.**
- **OSTRZEŻENIE! Niniejszy wyrób nie jest odpowiedni do biegania ani jazdy na rolkach.**

DODATKOWE OSTRZEŻENIA

Montaż musi być wykonany przez osobę dorosłą. Przed montażem upewnij się, że produkt i wszystkie jego elementy nie są uszkodzone.

Natychmiast po rozpakowaniu usuń wszystkie materiały opakowaniowe. Plastikowe torby i opakowania mogą spowodować uduszenie.

Regularnie sprawdzaj elementy i dokręcaj mocowania. Wszystkie połączenia montażowe powinny być zawsze odpowiednio dokręcone.

Wózek przeznaczony jest wyłącznie dla jednego dziecka.

Dla noworodków zawsze ustaw oparcie w najniższej pozycji.

Torby i inne przedmioty umieszczone na rączce, oparciu lub bokach wózka mogą wpływać na jego stabilność.

Przeciążenie, nieprawidłowe składanie oraz używanie niezatwierdzonych akcesoriów jest niebezpieczne i może poważnie uszkodzić wózek.

Gdy wózek stoi, upewnij się, że jest zablokowany hamulcem.

Podczas wkładania i wyjmowania dziecka upewnij się, że wózek jest zablokowany.

Nie używaj wózka w pobliżu źródeł ciepła ani otwartego ognia.

Nie pozwalaj dziecku samodzielnie wchodzić do wózka.

Nie pozwalaj dziecku stawać w wózku.

Nie zakładaj dziecku na szyję przedmiotów ze sznurkami ani nie przyczepiaj zabawek na sznurkach – ryzyko uduszenia.

Nigdy nie pozostawiaj dziecka pod folią przeciwdeszczową lub w śpiworku w gorącym otoczeniu lub w pobliżu źródła ciepła – ryzyko przegrzania.

Nigdy nie używaj wózka na schodach ani na ruchomych schodach.

Zachowaj szczególną ostrożność przy wjeżdżaniu na krawężniki i zjeżdżaniu z nich.

Zachowaj szczególną ostrożność podczas wietrznej pogody.

Maksymalne obciążenie kosza: 4 kg

CZYSZCZENIE I KONSERWACJA

1. Produkt wymaga regularnej konserwacji w celu zapewnienia bezpiecznego i prawidłowego działania.
2. Wszystkie części wózka muszą być odpowiednio dokręcone.
3. Regularnie sprawdzaj, czy nie ma luźnych śrub, zużytych części lub rozdartych tkanin.
4. W razie potrzeby wymień części.
5. Regularnie smaruj elementy ruchome, w szczególności koła.
6. Elementy metalowe i plastikowe czyść wilgotną ściereczką.
7. Tkaniny czyść gąbką z ciepłą wodą z mydłem, dokładnie spłucz czystą wodą. Susz w cieniu, nie wystawiaj na bezpośrednie działanie promieni słonecznych.
8. Nie wybielaj.
9. Nie prasuj.
10. Nie czyść chemicznie.
11. Nie używaj środków ściernych, wybielaczy ani silnych domowych środków czyszczących.

WARUNKI GWARANCJI

1. Okres gwarancji wynosi 24 miesiące od daty sprzedaży.
2. Gwarancja obejmuje wady materiałowe i produkcyjne ujawnione w okresie gwarancji.
3. Przy składaniu reklamacji dołącz dowód zakupu i wypełnioną kartę gwarancyjną.
4. Używaj produktu wyłącznie zgodnie z jego przeznaczeniem.
5. Przechowuj i konserwuj produkt w sposób właściwy, zgodny z zaleceniami instrukcji.
6. Zgłaszaj reklamacje wyłącznie do sklepu, w którym dokonałeś zakupu.
7. Produkt naprawiaj wyłącznie w autoryzowanym serwisie gwarancyjnym.
8. Przekazuj produkt do naprawy czysty i odpowiednio zabezpieczony.

pm_nox_navod_2026.indd 14 02.02.2026 13:47:29

GWARANCJA NIE OBEJMUJE

1. Wad powstałych na skutek nieprzestrzegania warunków gwarancji.
2. Uszkodzeń wynikłych z niewłaściwego użytkowania lub konserwacji.
3. Części zużywających się naturalnie w trakcie eksploatacji.
4. Uszkodzeń mechanicznych spowodowanych upadkiem lub uderzeniem.
5. Tapicerek i elementów plastikowych, które uległy odbarwieniu w wyniku promieniowania UV lub czyszczenia.
6. Uszkodzeń powstałych w wyniku zalania lub działania wilgoci.
7. Uszkodzeń wynikających z użycia nieoryginalnych części lub nieautoryzowanego serwisu.
8. Produktów, w których numer seryjny został usunięty lub zmieniony.

LISTA CZĘŚCI

Wózek – Pałąk – Budka – Instrukcja obsługi (1)

ROZKŁADANIE WÓZKA

Przed montażem sprawdź, czy wszystkie części są dołączone.

Zwolnij blokadę i podnieś wózek za rączkę (2), aż usłyszysz kliknięcie (3).

Upewnij się, że wózek jest całkowicie rozłożony i zabezpieczony.

OSTRZEŻENIE! Zachowaj ostrożność podczas składania i rozkładania wózka. Nie chwytaj wózka w miejscach, gdzie istnieje ryzyko przyciśnięcia palców, i upewnij się, że dziecko znajduje się w bezpiecznej odległości.

HAMULCE

Zaciągnięcie hamulca – naciśnij tylną część pedału (4).

Zwolnienie hamulca – naciśnij przednią część pedału (5).

OSTRZEŻENIE! Zawsze zaciągaj hamulec, gdy wózek stoi.

OSTRZEŻENIE! Podczas wkładania lub wyjmowania dziecka zawsze zaciągaj hamulec.

PAŁĄK

Zamontuj pałąk na ramie wózka i zabezpiecz go po obu stronach (6).

OSTRZEŻENIE! Nigdy nie podnoś wózka za pałąk.

BUDKA

Zamontuj budkę na ramie wózka i ustaw ją według potrzeb (7).

Rozepnij zamek i wydłuż budkę (8).

Budka posiada okienka wentylacyjne (9)(10).

OSTRZEŻENIE! Nigdy nie podnoś wózka za budkę.

REGULACJA PASÓW

Zapięcie – wsuń klamry do zapięcia, aż usłyszysz kliknięcie (11).

Rozpięcie – naciśnij środkowy przycisk (12).

Wyreguluj długość pasów (13).

OSTRZEŻENIE! Pasy muszą zapewniać dziecku komfort i bezpieczeństwo. Luźne lub skręcone pasy są niebezpieczne (14).

Dopasuj wysokość pasów barkowych do wzrostu dziecka (15)(16)(17).

Sprawdź poprawność zapięcia.

OPARCIE

Ustaw pozycję oparcia za pomocą paska i blokady z tyłu (18).

OSTRZEŻENIE! Podczas regulacji oparcia zwracaj szczególną uwagę na dziecko.

PODNÓŻEK

Ustaw podnóżek według potrzeb (19).

Jeśli nogi dziecka wystają poza krawędź, podczas leżenia należy podnieść podnóżek (20).

OSTRZEŻENIE! Nigdy nie pozwalaj dziecku siadać na podnóżku.

SKŁADANIE WÓZKA

Podnieś oparcie i złóż budkę. Kosz musi być pusty (21).

Zwolnij blokady na rączce i złóż wózek (22).

Zabezpiecz złożony wózek blokadą (23).

OSTRZEŻENIE! Podczas składania upewnij się, że dzieci są w bezpiecznej odległości.

pm_nox_navod_2026.indd 15 02.02.2026 13:47:29

DE

Vielen Dank, dass Sie sich für unser Produkt entschieden haben.

Lesen Sie diese Anleitung vor der Montage und Verwendung sorgfältig durch und bewahren Sie sie für zukünftige Referenz auf. Bei Nichtbeachtung dieser Anweisungen kann es zu Verletzungen des Kindes kommen.

Das Produkt entspricht
EN 1888-1/EN 1888-2:2018+A1:2022.

Dieses Produkt ist für Kinder im Alter von 0 Monaten bis 22 kg bzw. 4 Jahren, je nachdem, was zuerst eintritt, bestimmt.

WICHTIG! BITTE SORGFÄLTIG LESEN UND FÜR SPÄTERES NACHLESEN UNBEDINGT AUFBEWAHREN

- **WARNUNG! Lassen Sie das Kind nie unbeaufsichtigt.**
- **WARNUNG! Vergewissern Sie sich vor Gebrauch, dass alle Verriegelungen eingerastet sind.**
- **WARNUNG! Vergewissern Sie sich, dass das Kind beim Aufklappen und Zusammenklappen des Wagens außer Reichweite ist, um Verletzungen zu vermeiden.**
- **WARNUNG! Lassen Sie das Kind nicht mit dem Produkt spielen.**
- **WARNUNG! Verwenden Sie einen Sicherheitsgurt, sobald das Kind selbstständig sitzen kann.**
- **WARNUNG! Verwenden Sie immer das Rückhaltesystem.**
- **WARNUNG! Dieses Produkt ist nicht zum Joggen oder Skaten geeignet.**

ZUSÄTZLICHE WARNHINWEISE

Die Montage muss von einem Erwachsenen durchgeführt werden. Vergewissern Sie sich vor der Montage, dass das Produkt und alle Komponenten unbeschädigt sind.

Entsorgen Sie nach dem Auspacken sofort alle Verpackungsmaterialien. Plastiktüten und Verpackungen können Erstickungsgefahr verursachen.

Überprüfen Sie regelmäßig alle Teile und ziehen Sie die Befestigungselemente nach. Alle Montageschrauben müssen stets fest angezogen sein.

Der Kinderwagen ist nur für ein Kind bestimmt.

Für Neugeborene die Rückenlehne immer in die niedrigste Position stellen.

Taschen und andere Gegenstände am Schieber, an der Rückenlehne oder an den Seiten des Kinderwagens können die Stabilität beeinträchtigen.

Überladung, falsches Zusammenklappen und die Verwendung nicht zugelassener Zubehörteile sind unsicher und können den Kinderwagen schwer beschädigen.

Stellen Sie sicher, dass der Kinderwagen gebremst ist, wenn er steht.

Achten Sie beim Hineinsetzen und Herausnehmen des Kindes darauf, dass der Kinderwagen gebremst ist.

Benutzen Sie den Kinderwagen nicht in der Nähe von Wärmequellen oder offenem Feuer.

Erlauben Sie dem Kind nicht, selbstständig in den Kinderwagen zu klettern.

Erlauben Sie dem Kind nicht, im Kinderwagen zu stehen.

Legen Sie dem Kind keine Gegenstände mit Schnüren um den Hals und befestigen Sie keine Spielzeuge mit Schnüren – Strangulationsgefahr.

Lassen Sie das Kind niemals unter einem Regenschutz oder im Fußsack in heißer Umgebung oder in der Nähe von Wärmequellen – Überhitzungsgefahr.

Benutzen Sie den Kinderwagen niemals auf Treppen oder Rolltreppen.

Seien Sie besonders vorsichtig beim Überfahren von Bordsteinen.

Seien Sie besonders vorsichtig bei windigem Wetter.

Maximale Belastung des Korbs: 4 kg.

REINIGUNG UND WARTUNG

1. Dieses Produkt erfordert regelmäßige Wartung, um einen sicheren und ordnungsgemäßen Betrieb zu gewährleisten.
2. Alle Teile des Kinderwagens müssen fest angezogen sein.
3. Überprüfen Sie regelmäßig, ob Schrauben locker sind, Teile abgenutzt oder Stoffe beschädigt sind.
4. Ersetzen Sie Teile bei Bedarf.
5. Schmieren Sie bewegliche Teile regelmäßig, insbesondere die Räder.
6. Wischen Sie Metall- und Kunststoffteile mit einem feuchten Tuch ab.
7. Reinigen Sie Textilien mit einem Schwamm und warmem Seifenwasser. Spülen Sie gründlich mit klarem Wasser nach, um Flecken zu vermeiden. Im Schatten trocknen, nicht direkter Sonneneinstrahlung aussetzen.
8. Nicht bleichen.
9. Nicht bügeln.
10. Nicht chemisch reinigen.
11. Keine scheuernden Mittel, Bleichmittel oder starken Haushaltsreiniger verwenden.

GARANTIEBEDINGUNGEN

1. Die Garantiezeit beträgt 24 Monate ab Kaufdatum.
2. Die Garantie deckt Material- und Herstellungsfehler ab, die während der Garantiezeit auftreten.
3. Lege bei Reklamationen den Kaufbeleg und die ausgefüllte Garantiekarte bei.
4. Verwende das Produkt nur gemäß seiner Bestimmung.
5. Bewahre das Produkt ordnungsgemäß auf und pflege es gemäß der Bedienungsanleitung.
6. Reiche Reklamationen ausschließlich über das Geschäft ein, in dem du das Produkt gekauft hast.
7. Lasse Reparaturen nur von einem autorisierten Servicecenter durchführen.
8. Übergib das Produkt zur Reparatur sauber und sicher verpackt.

pm_nox_navod_2026.indd 16 02.02.2026 13:47:29

DIE GARANTIE DECKT NICHT AB

1. Schäden, die durch Nichteinhaltung der Garantiebedingungen entstanden sind.
2. Schäden, die durch unsachgemäßen Gebrauch oder Wartung verursacht wurden.
3. Teile, die dem normalen Verschleiß unterliegen.
4. Mechanische Beschädigungen durch Fallenlassen oder Stoß.
5. Kunststoff- oder Stoffteile, die durch UV-Strahlung oder Reinigung verfärbt oder ausgeblichen sind.
6. Schäden, die durch Feuchtigkeit, Flüssigkeiten oder Kondensation entstanden sind.
7. Schäden durch nicht originale Ersatzteile oder nicht autorisierte Reparaturen.
8. Produkte mit entfernten oder geänderten Seriennummern.

TEILELISTE

Kinderwagen – Schutzbügel – Verdeck – Gebrauchsanweisung (1)

AUFKLAPPEN DES KINDERWAGENS

Überprüfen Sie vor der Montage, ob alle Teile vorhanden sind.

Lösen Sie die Sicherung und heben Sie den Kinderwagen am Griff an (2), bis ein Klickgeräusch zu hören ist (3).

Vergewissern Sie sich, dass der Kinderwagen vollständig aufgeklappt und gesichert ist.

WARNUNG! Seien Sie vorsichtig beim Auf- und Zusammenklappen. Greifen Sie nicht an Stellen, an denen Finger eingeklemmt werden könnten, und halten Sie Kinder in sicherem Abstand.

BREMSEN

Bremsen – treten Sie auf den hinteren Teil des Pedals (4).

Bremse lösen – treten Sie auf den vorderen Teil des Pedals (5).

WARNUNG! Ziehen Sie die Bremse immer an, wenn der Kinderwagen steht.

WARNUNG! Beim Hineinsetzen oder Herausnehmen des Kindes immer bremsen.

SCHUTZBÜGEL

Setzen Sie den Schutzbügel auf den Rahmen und sichern Sie ihn beidseitig (6).

WARNUNG! Heben Sie den Kinderwagen niemals am Schutzbügel an.

VERDECK

Befestigen Sie das Verdeck am Rahmen und stellen Sie es nach Bedarf ein (7).

Öffnen Sie den Reißverschluss und verlängern Sie das Verdeck (8).

Das Verdeck verfügt über Belüftungsfenster (9)(10).

WARNUNG! Heben Sie den Kinderwagen niemals am Verdeck an.

GURTEINSTELLUNG

Anschnallen – stecken Sie die Schnallen ein, bis sie einrasten (11).

Öffnen – drücken Sie die mittlere Taste (12).

Stellen Sie die Gurtlänge ein (13).

WARNUNG! Die Gurte müssen Komfort und Sicherheit gewährleisten. Lockere oder verdrehte Gurte sind gefährlich (14).

Stellen Sie die Schultergurte entsprechend der Körpergröße des Kindes ein (15)(16)(17).

Überprüfen Sie die Befestigung.

RÜCKENLEHNE

Stellen Sie die gewünschte Position mit Gurt und Sicherung auf der Rückseite ein (18).

WARNUNG! Achten Sie bei der Einstellung besonders auf das Kind.

FUßSTÜTZE

Stellen Sie die Fußstütze nach Bedarf ein (19).

Wenn die Beine des Kindes überstehen, muss die Fußstütze in Liegeposition angehoben werden (20).

WARNUNG! Lassen Sie das Kind niemals auf der Fußstütze sitzen.

ZUSAMMENKLAPPEN DES KINDERWAGENS

Rückenlehne aufrichten und Verdeck einklappen. Der Korb muss leer sein (21).

Verriegelungen am Griff lösen und Kinderwagen zusammenklappen (22).

Zusammengeklappten Kinderwagen sichern (23).

WARNUNG! Achten Sie darauf, dass sich keine Kinder in der Nähe befinden.

pm_nox_navod_2026.indd 17 02.02.2026 13:47:29

FR

Merci d'avoir choisi notre produit.

Avant le montage et l'utilisation, lisez attentivement cette notice et conservez-la pour une consultation ultérieure. Le non-respect de ces instructions peut entraîner des blessures chez l'enfant.

Le produit est conforme à la norme EN 1888-1/EN 1888-2:2018+A1:2022.

Ce produit est destiné aux enfants de 0 mois à 22 kg ou jusqu'à 4 ans, selon la première éventualité.

IMPORTANT ! A LIRE ATTENTIVEMENT ET À CONSERVER POUR RÉFÉRENCE ULTÉRIEURE.

- **AVERTISSEMENT ! Nikdy nenechávejte dítě bez dozoru.**
- **AVERTISSEMENT ! S'assurer que tous les dispositifs de verrouillage sont enclenchés avant utilisation.**
- **AVERTISSEMENT ! Pour éviter toute blessure, maintenir l'enfant à l'écart lors du dépliage et du pliage du produit.**
- **AVERTISSEMENT ! Ne pas laisser l'enfant jouer avec ce produit.**
- **AVERTISSEMENT ! Utiliser un harnais dès que l'enfant peut tenir assis tout seul.**
- **AVERTISSEMENT ! Toujours utiliser le système de retenue.**
- **AVERTISSEMENT ! Ce produit ne convient pas pour faire du jogging ou des promenades en rollers.**

AVERTISSEMENTS SUPPLÉMENTAIRES

Le montage doit être effectué par un adulte. Avant le montage, assurez-vous que le produit et tous ses composants ne sont pas endommagés.

Éliminez immédiatement tous les matériaux d'emballage après le déballage. Les sacs et emballages en plastique peuvent provoquer un risque d'étouffement.

Vérifiez régulièrement les pièces et resserrez les éléments de fixation. Tous les éléments de montage doivent toujours être correctement serrés.

La poussette est destinée à un seul enfant.

Pour les nouveau-nés, inclinez toujours le dossier en position la plus basse.

Les sacs et autres objets placés sur la poignée, le dossier ou les côtés de la poussette peuvent affecter sa stabilité.

La surcharge, un pliage incorrect et l'utilisation d'accessoires non approuvés sont dangereux et peuvent gravement endommager la poussette.

Lorsque la poussette est à l'arrêt, assurez-vous qu'elle est freinée.

Lors de l'installation ou du retrait de l'enfant, assurez-vous que la poussette est freinée.

N'utilisez pas la poussette à proximité de sources de chaleur ou de flammes nues.

Ne laissez pas l'enfant monter seul dans la poussette.

Ne laissez pas l'enfant se mettre debout dans la poussette.

Ne mettez pas autour du cou de l'enfant des objets munis de cordons et n'attachez pas de jouets avec des cordons – risque de strangulation.

Ne laissez jamais l'enfant sous une housse de pluie ou dans une chancelière dans un environnement chaud ou près d'une source de chaleur – risque de surchauffe.

N'utilisez jamais la poussette dans les escaliers ou sur les escalators.

Faites preuve d'une vigilance accrue lors du franchissement des bordures de trottoir.

Redoublez de prudence par temps venteux.

Charge maximale du panier à provisions : 4 kg

NETTOYAGE ET ENTRETIEN

1. Ce produit nécessite un entretien régulier afin d'assurer un fonctionnement correct et sûr.
2. Toutes les parties de la poussette doivent être correctement serrées.
3. Vérifiez régulièrement l'absence de vis desserrées, de pièces usées ou de tissus déchirés.
4. Remplacez les pièces si nécessaire.
5. Lubrifiez régulièrement les parties mobiles, en particulier les roues.
6. Nettoyez les parties métalliques et plastiques avec un chiffon humide.
7. Nettoyez les textiles avec une éponge et de l'eau tiède savonneuse. Rincez abondamment à l'eau claire afin d'éviter les taches. Séchez à l'ombre, ne pas exposer à la lumière directe du soleil.
8. Ne pas blanchir.
9. Ne pas repasser.
10. Ne pas nettoyer à sec.
11. N'utilisez pas de produits abrasifs, d'agents blanchissants ni de détergents ménagers agressifs.

CONDITIONS DE GARANTIE

1. La durée de garantie est de 24 mois à compter de la date d'achat.
2. La garantie couvre les défauts de matériau et de fabrication constatés pendant la période de garantie.
3. Lors d'une réclamation, joignez le justificatif d'achat et la carte de garantie dûment remplie.
4. Utilisez le produit uniquement conformément à sa destination prévue.
5. Conservez et entretenez le produit correctement, conformément aux instructions du manuel.
6. Adressez les réclamations uniquement au magasin où le produit a été acheté.
7. Faites réparer le produit uniquement dans un centre de service agréé.
8. Remettez le produit propre et correctement emballé lors de l'envoi en réparation.

pm_nox_navod_2026.indd 18 02.02.2026 13:47:29

LA GARANTIE NE COUVRE PAS

1. Les dommages résultant du non-respect des conditions de garantie.
2. Les dommages causés par une utilisation ou un entretien incorrect.
3. Les pièces soumises à l'usure normale.
4. Les dommages mécaniques dus à des chutes ou à des chocs.
5. Les pièces en plastique ou en tissu décolorées ou altérées par le soleil ou le nettoyage.
6. Les dommages causés par l'humidité, les liquides ou la condensation.
7. Les dommages causés par l'utilisation de pièces non originales ou de réparations non autorisées.
8. Les produits dont le numéro de série a été modifié ou supprimé.

LISTE DES PIÈCES

Poussette – Barre de sécurité – Capote – Mode d'emploi (1)

DÉPLIAGE DE LA POUSSETTE

Avant le montage, vérifiez que toutes les pièces sont présentes.

Déverrouillez le système de sécurité et soulevez la poussette par la poignée (2) jusqu'à entendre un clic (3).

Vérifiez que la poussette est complètement dépliée et verrouillée.

AVERTISSEMENT ! Soyez prudent lors du pliage et du dépliage. Ne tenez pas la poussette dans les zones à risque de pincement et maintenez l'enfant à distance.

FREINS

Freiner – appuyez sur la partie arrière de la pédale (4).

Desserrer – appuyez sur la partie avant de la pédale (5).

AVERTISSEMENT ! Toujours actionner le frein lorsque la poussette est à l'arrêt.

AVERTISSEMENT ! Toujours freiner lors de l'installation ou du retrait de l'enfant.

BARRE DE SÉCURITÉ

Fixez la barre de sécurité sur le châssis et verrouillez des deux côtés (6).

AVERTISSEMENT ! Ne jamais soulever la poussette par la barre de sécurité.

CAPOTE

Fixez la capote sur le châssis et ajustez-la selon vos besoins (7).

Ouvrez la fermeture éclair et prolongez la capote (8).

La capote est équipée de fenêtres de ventilation (9)(10).

AVERTISSEMENT ! Ne jamais soulever la poussette par la capote.

RÉGLAGE DU HARNAIS

Fermeture – insérez les boucles jusqu'au clic (11).

Ouverture – appuyez sur le bouton central (12).

Réglez la longueur des sangles (13).

AVERTISSEMENT ! Les sangles doivent assurer confort et sécurité. Des sangles lâches ou torsadées sont dangereuses (14).

Réglez la hauteur des bretelles selon la taille de l'enfant (15)(16)(17).

Vérifiez la fixation.

DOSSIER

Réglez la position à l'aide de la sangle et du verrou à l'arrière (18).

AVERTISSEMENT ! Soyez particulièrement attentif à l'enfant lors du réglage.

REPOSE-PIEDS

Réglez le repose-pieds selon les besoins (19).

Si les jambes de l'enfant dépassent, il est nécessaire de relever le repose-jambes en position allongée (20).

AVERTISSEMENT ! Ne laissez jamais l'enfant s'asseoir sur le repose-pieds.

PLIAGE DE LA POUSSETTE

Redressez le dossier et repliez la capote. Le panier doit être vide (21).

Déverrouillez la poignée et pliez la poussette (22).

Verrouillez la poussette pliée (23).

AVERTISSEMENT ! Assurez-vous que les enfants sont à distance lors du pliage.

pm_nox_navod_2026.indd 19 02.02.2026 13:47:29

IT

Grazie per aver scelto il nostro prodotto.

Prima del montaggio e dell'uso, leggere attentamente queste istruzioni e conservarle per riferimento futuro. Il mancato rispetto di queste istruzioni può causare lesioni al bambino.

Il prodotto è conforme alla norma EN 1888-1/EN 1888-2:2018+A1:2022.

Questo prodotto è destinato a bambini da 0 mesi fino a 22 kg, o 4 anni, a seconda di quale condizione si verifichi per prima.

IMPORTANTE! LEGGERE ATTENTAMENTE E CONSERVARE PER FUTURO RIFERIMENTO.

- **AVVERTENZA! Non lasciare mai il bambino incustodito.**
- **AVVERTENZA! Prima dell' uso assicurarsi che tutti i meccanismi di bloccaggio siano correttamente agganciati.**
- **AVVERTENZA! Per evitare lesioni o ferimenti assicurarsi che il bambino sia a debita distanza durante le operazioni di apertura e chiusura del prodotto.**
- **AVVERTENZA! Non lasciare che il bambino giochi con questo prodotto.**
- **AVVERTENZA! Usare il sistema di ritenuta non appena il bambino è in grado di rimanere seduto da solo.**
- **AVVERTENZA! Utilizzare sempre il sistema di ritenuta.**
- **AVVERTENZA! Questo prodotto non è adatto per correre o pattinare.**

AVVERTENZE AGGIUNTIVE

Il montaggio deve essere effettuato da un adulto. Prima del montaggio, assicurarsi che il prodotto e tutti i suoi componenti non siano danneggiati.

Smaltire immediatamente tutti i materiali di imballaggio dopo l'apertura. Sacchetti e imballaggi in plastica possono causare soffocamento.

Controllare regolarmente i componenti e serrare gli elementi di fissaggio. Tutti i collegamenti di montaggio devono essere sempre ben serrati.

Il passeggino è destinato esclusivamente a un solo bambino.

Per i neonati, regolare sempre lo schienale nella posizione più bassa.

Borse e altri oggetti posizionati sul maniglione, sullo schienale o sui lati del passeggino possono comprometterne la stabilità.

Il sovraccarico, una chiusura non corretta e l'uso di accessori non approvati non sono sicuri e possono danneggiare gravemente il passeggino.

Quando il passeggino è fermo, assicurarsi che il freno sia inserito.

Durante il posizionamento o la rimozione del bambino, assicurarsi che il passeggino sia frenato.

Non utilizzare il passeggino vicino a fonti di calore o fiamme libere.

Non permettere al bambino di salire autonomamente nel passeggino.

Non permettere al bambino di stare in piedi nel passeggino.

Non mettere al collo del bambino oggetti con cordoncini né fissare giocattoli con cordoncini – pericolo di strangolamento.

Non lasciare mai il bambino sotto il parapioggia o nel sacco termico in ambienti caldi o vicino a fonti di calore – rischio di surriscaldamento.

Non utilizzare mai il passeggino su scale o scale mobili.

Prestare particolare attenzione nel superare i marciapiedi.

Prestare particolare attenzione in caso di vento.

Carico massimo del cestino portaoggetti: 4 kg.

PULIZIA E MANUTENZIONE

1. Questo prodotto richiede una manutenzione regolare per garantire un funzionamento corretto e sicuro.
2. Tutte le parti del passeggino devono essere correttamente serrate.
3. Controllare regolarmente la presenza di viti allentate, parti usurate o tessuti strappati.
4. Sostituire le parti se necessario.
5. Lubrificare regolarmente le parti mobili, in particolare le ruote.
6. Pulire le parti metalliche e in plastica con un panno umido.
7. Pulire i tessuti con una spugna e acqua tiepida saponata. Sciacquare accuratamente con acqua pulita per evitare macchie. Asciugare all'ombra; non esporre alla luce solare diretta.
8. Non candeggiare.
9. Non stirare.
10. Non lavare a secco.
11. Non utilizzare detergenti abrasivi, candeggianti o detergenti domestici aggressivi.

CONDIZIONI DI GARANZIA

1. Il periodo di garanzia è di 24 mesi dalla data di acquisto.
2. La garanzia copre difetti di materiale e di fabbricazione emersi durante il periodo di garanzia.
3. In caso di reclamo, allega la prova d'acquisto e la scheda di garanzia compilata correttamente.
4. Utilizza il prodotto solo per lo scopo previsto.
5. Conserva e mantieni il prodotto secondo le istruzioni del manuale.
6. Presenta i reclami solo al punto vendita dove è stato acquistato il prodotto.
7. Effettua le riparazioni esclusivamente presso centri di assistenza autorizzati.
8. Consegna il prodotto pulito e imballato correttamente per la riparazione.

pm_nox_navod_2026.indd 20 02.02.2026 13:47:29

LA GARANZIA NON COPRE

1. Danni derivanti dal mancato rispetto delle condizioni di garanzia.
2. Danni causati da uso o manutenzione impropri.
3. Parti soggette a normale usura.
4. Danni meccanici dovuti a cadute o urti.
5. Parti in plastica o tessuto scolorite o danneggiate dal sole o dal lavaggio.
6. Danni causati da umidità, liquidi o condensa.
7. Danni dovuti all'uso di pezzi non originali o a riparazioni non autorizzate.
8. Prodotti con numero di serie modificato o rimosso.

ELENCO DELLE PARTI

Passeggino – Barra di sicurezza – Cappottina – Manuale d'uso (1)

APERTURA DEL PASSEGGINO

Prima del montaggio verificare che tutte le parti siano presenti.

Sbloccare il meccanismo di sicurezza e sollevare il passeggino dalla maniglia (2) fino a sentire un clic (3).

Verificare che il passeggino sia completamente aperto e bloccato.

AVVERTENZA! Prestare attenzione durante l'apertura e la chiusura. Non afferrare il passeggino in punti dove le dita potrebbero restare schiacciate e tenere il bambino a distanza di sicurezza.

FRENI

Frenare – premere la parte posteriore del pedale (4).

Sbloccare – premere la parte anteriore del pedale (5).

AVVERTENZA! Inserire sempre il freno quando il passeggino è fermo.

AVVERTENZA! Inserire sempre il freno quando si posiziona o si rimuove il bambino.

BARRA DI SICUREZZA

Installare la barra sul telaio e fissarla su entrambi i lati (6).

AVVERTENZA! Non sollevare mai il passeggino dalla barra di sicurezza.

CAPPOTTINA

Fissare la cappottina al telaio e regolarla secondo necessità (7).

Aprire la zip ed estendere la cappottina (8).

La cappottina è dotata di finestre di ventilazione (9)(10).

AVVERTENZA! Non sollevare mai il passeggino dalla cappottina.

REGOLAZIONE DELLE CINTURE

Chiusura – inserire le fibbie fino al clic (11).

Apertura – premere il pulsante centrale (12).

Regolare la lunghezza delle cinture (13).

AVVERTENZA! Le cinture devono garantire comfort e sicurezza. Cinture allentate o attorcigliate sono pericolose (14).

Regolare l'altezza delle cinture delle spalle in base all'altezza del bambino (15)(16)(17).

Controllare il corretto fissaggio.

SCHIENALE

Regolare la posizione utilizzando la cinghia e il blocco sul retro (18).

AVVERTENZA! Prestare particolare attenzione al bambino durante la regolazione.

POGGIAPIEDI

Regolare il poggiapiedi secondo necessità (19).

Se le gambe del bambino sporgono, in posizione sdraiata è necessario sollevare il poggiagambe (20).

AVVERTENZA! Non lasciare mai il bambino seduto sul poggiapiedi.

CHIUSURA DEL PASSEGGINO

Sollevare lo schienale e chiudere la cappottina. Il cestello deve essere vuoto (21).

Sbloccare le sicure sulla maniglia e chiudere il passeggino (22).

Bloccare il passeggino chiuso con il fermo di sicurezza (23).

AVVERTENZA! Durante la chiusura assicurarsi che i bambini siano a distanza di sicurezza.

pm_nox_navod_2026.indd 21 02.02.2026 13:47:29

pm_nox_navod_2026.indd 22 02.02.2026 13:47:29

pm_nox_navod_2026.indd 23 02.02.2026 13:47:29

Petite&Mars

www.petiteetmars.com

pm_nox_navod_2026.indd 24 02.02.2026 13:47:29